síla kol i setrvačníku 2 mm

"I"

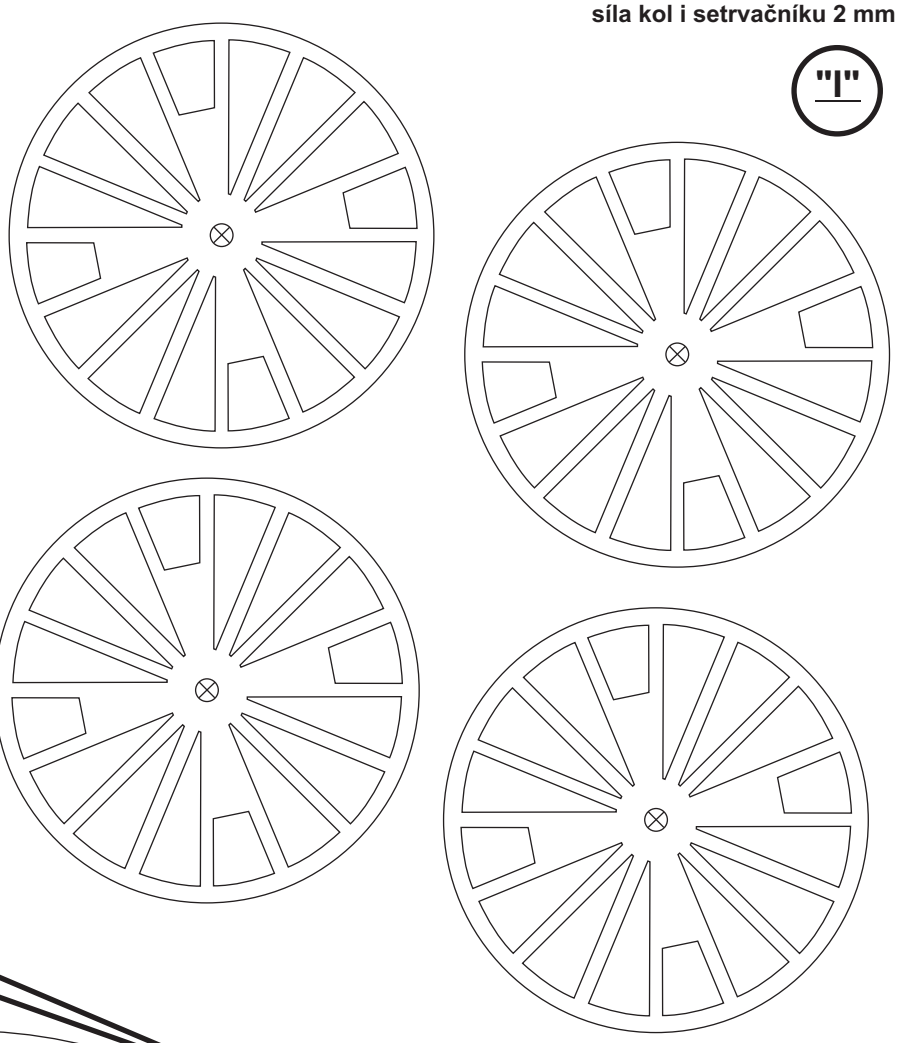

"CH"

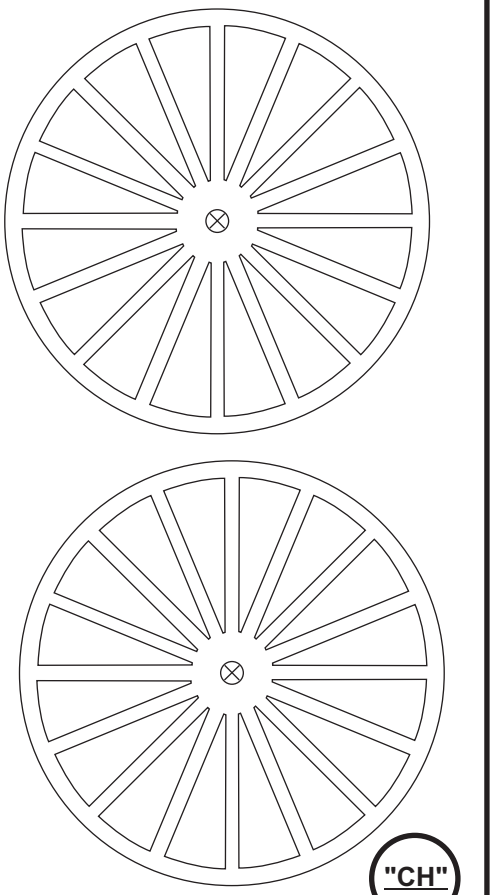

"Q"

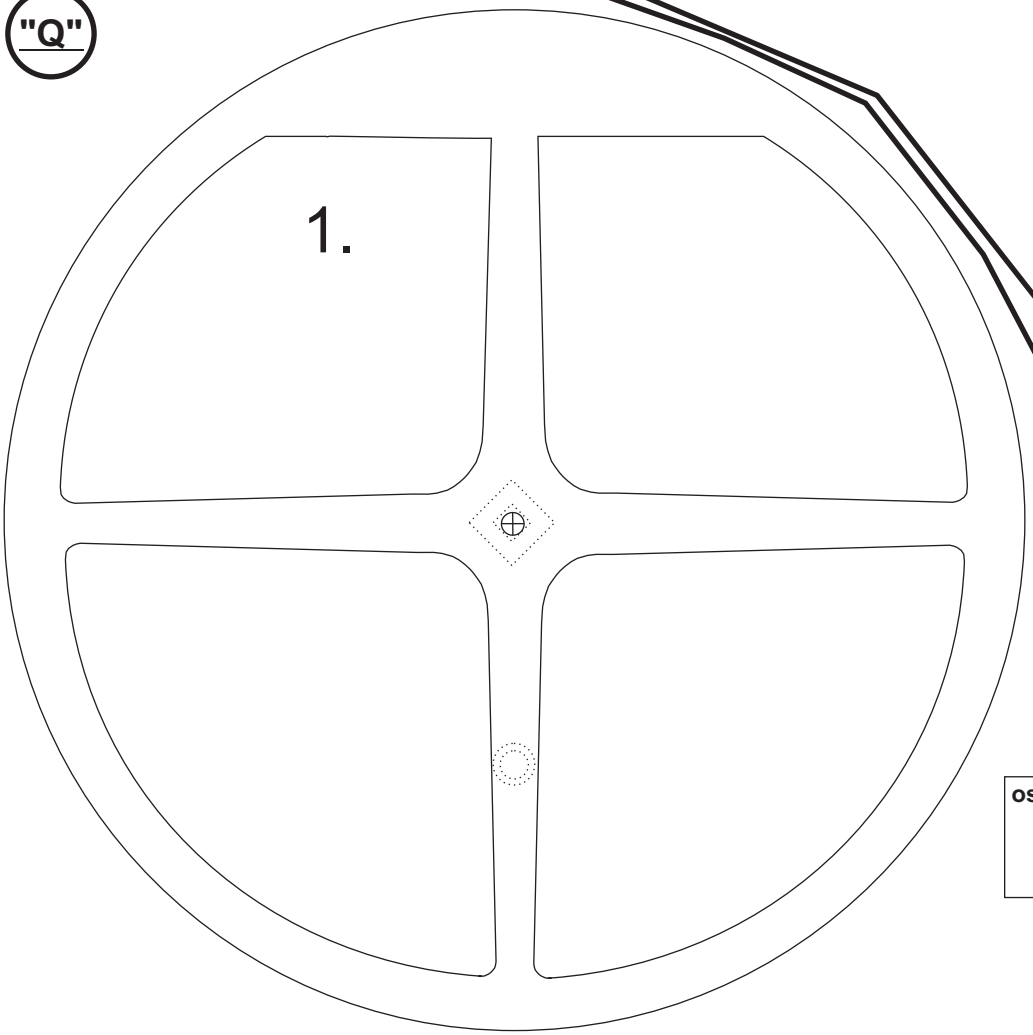


nepodlepovat

"U"

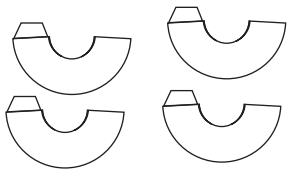

síla 0,3 mm

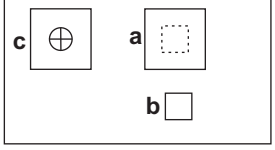


osazení čepu ojnice 2 mm




8.